VECO-4010-Isotherm

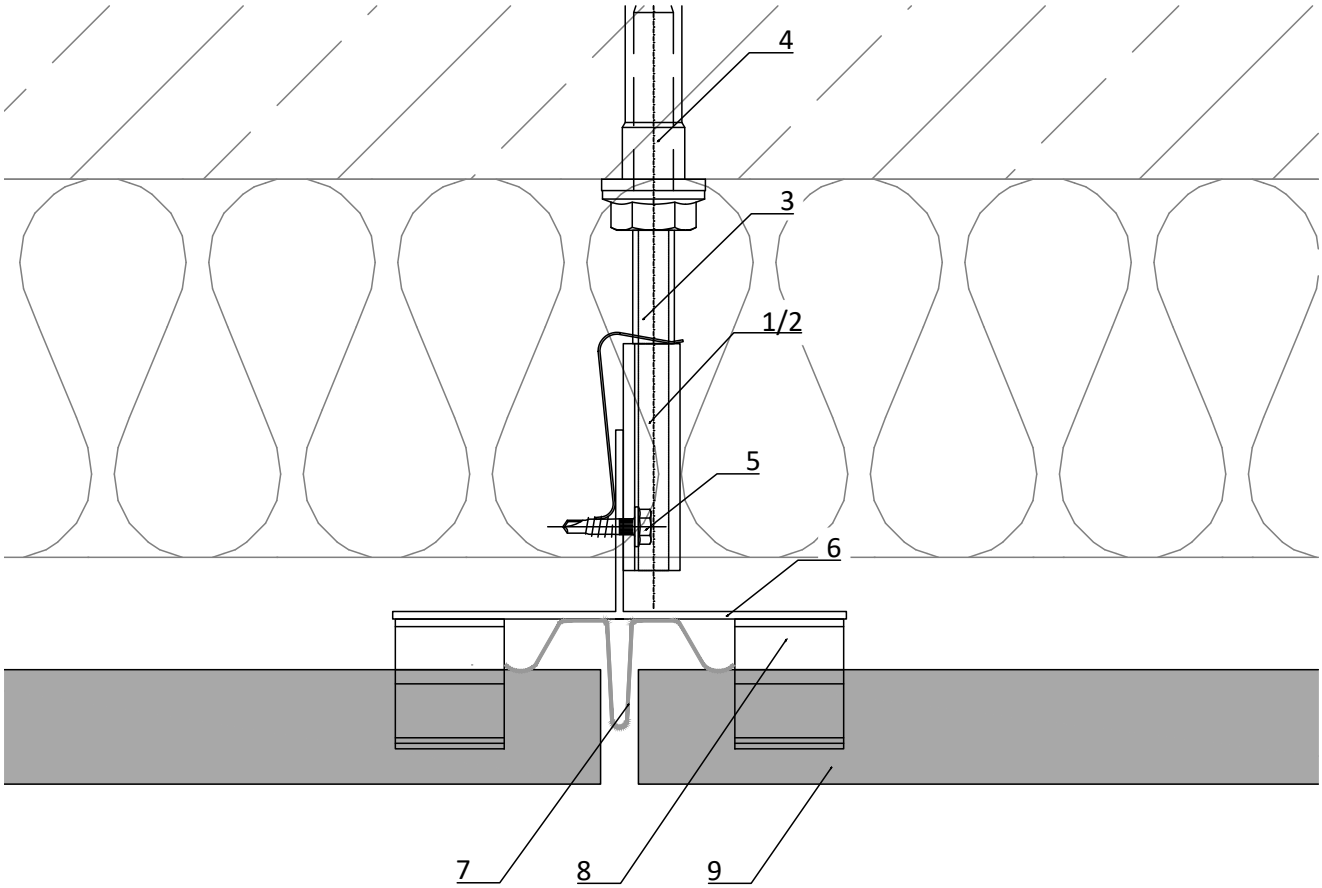

1	Flügelwandhalter Festpunkt *wing-holder fixing point*	6	Vertikales Tragprofil (T-Profil) *vertical profile (T-profile)*
2	Flügelwandhalter Gleitpunkt *wing-holder slide point*	7	Vertikales Fugenprofil *vertical joint profile*
3	Isotherm *Isotherm*	8	Plattenhalter *panel holder*
4	Verankerung mit Injektionsmörtel *anchoring with mortar*	9	Fassadenbekleidung *cladding*
5	Bohrschraube *self drilling screw*		

GIP Fassade

GIP GmbH
Friedrich-Seele-Straße 1b
38122 Braunschweig

Tel: 0531 - 2090 04-0
Fax: 0531 - 2090 04-10
www.gip-fassade.com

Unterkonstruktions-System | Substructure system

VECO-4010-Isotherm

Vertikale Unterkonstruktion mit T- und L-Profil

Vertical substructure with T and L profile

Planbezeichnung | Description

Prinzipdetail | General detail
Horizontalschnitt | horizontal section

Index	Datum	Name	Änderung

gezeichnet | drawn	Erstelldatum | date	
GIP	01/2021	
Plan-Nr. | drawing no.	Index | Rev.	MSt | Scale
VECO-4010-IT-D-002	00	1:2

gespeichert: G:\GIP_GMBH\Technik\GIP-Details\VECO-4010-Neu\VECO-4010-Isotherm.dwg

VECO-4010-Isotherm.dwg

VECO-4010-Isotherm

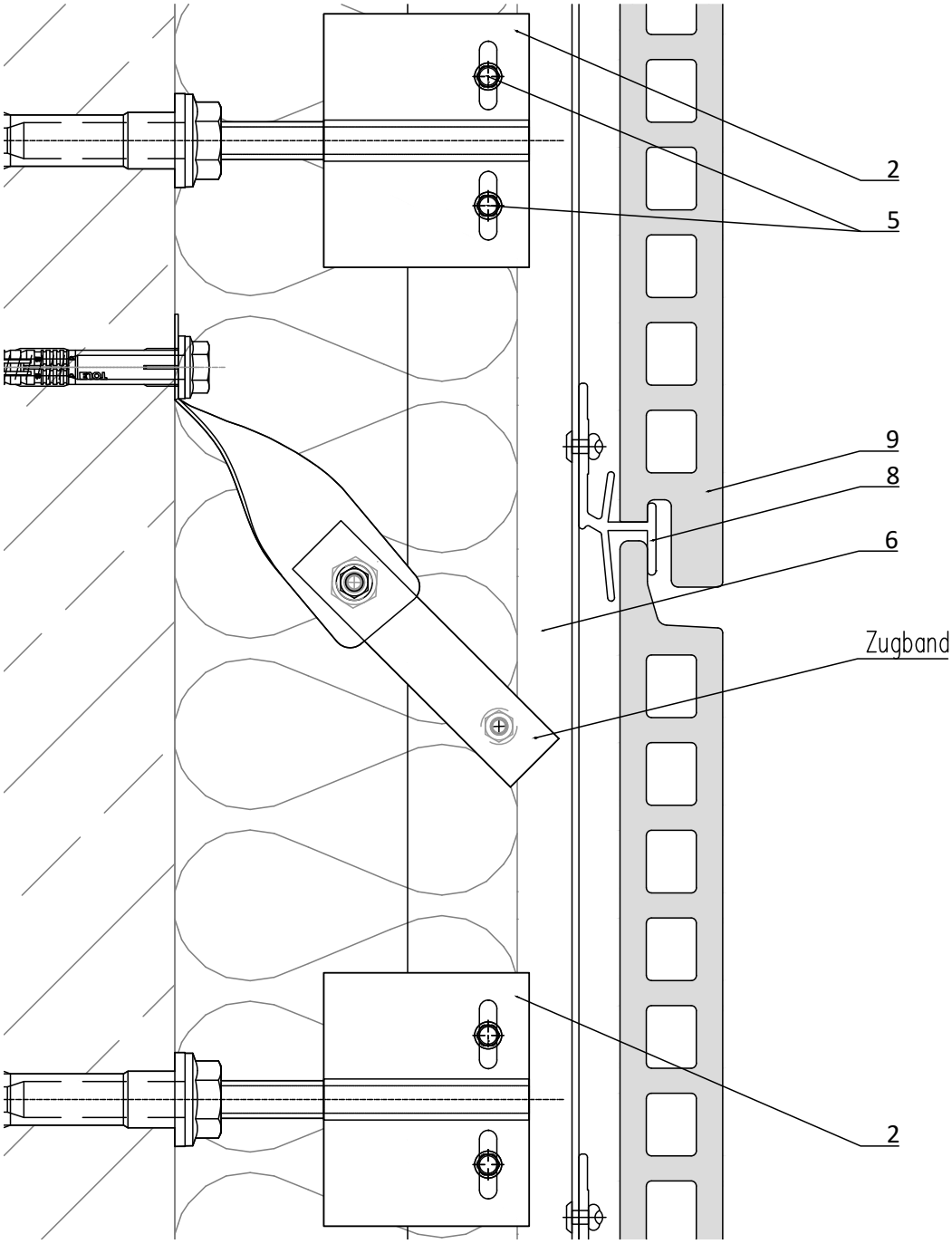

1	Flügelwandhalter Festpunkt *wing-holder fixing point*	6	Vertikales Tragprofil (T-Profil) *vertical profile (T-profile)*
2	Flügelwandhalter Gleitpunkt *wing-holder slide point*	7	Vertikales Fugenprofil *vertical joint profile*
3	Isotherm *Isotherm*	8	Plattenhalter *panel holder*
4	Verankerung mit Injektionsmörtel *anchoring with mortar*	9	Fassadenbekleidung *cladding*
5	Bohrschraube *self drilling screw*		

GIP Fassade

GIP GmbH
Friedrich-Seele-Straße 1b
38122 Braunschweig

Tel: 0531 - 2090 04-0
Fax: 0531 - 2090 04-10
www.gip-fassade.com

Unterkonstruktions-System | Substructure system

VECO-4010-Isotherm

Vertikale Unterkonstruktion mit T- und L-Profil für großformatige Platten
Vertical substructure with T and L profile for large-format panels

Planbezeichnung | Description

Prinzipdetail | General detail
Vertikalschnitt | vertical section

Index	Datum	Name	Änderung

gezeichnet | drawn	Erstelldatum | date	
GIP	01/2021	
Plan-Nr. | drawing no.	Index | Rev.	MSt | Scale
VECO-4010-IT-D-003	00	1:2

gespeichert: G:\GIP_GMBH\Technik\GIP-Details\VECO-4010-Neu\VECO-4010-Isotherm.dwg

VECO-4010-Isotherm.dwg

VECO-4010-Isotherm

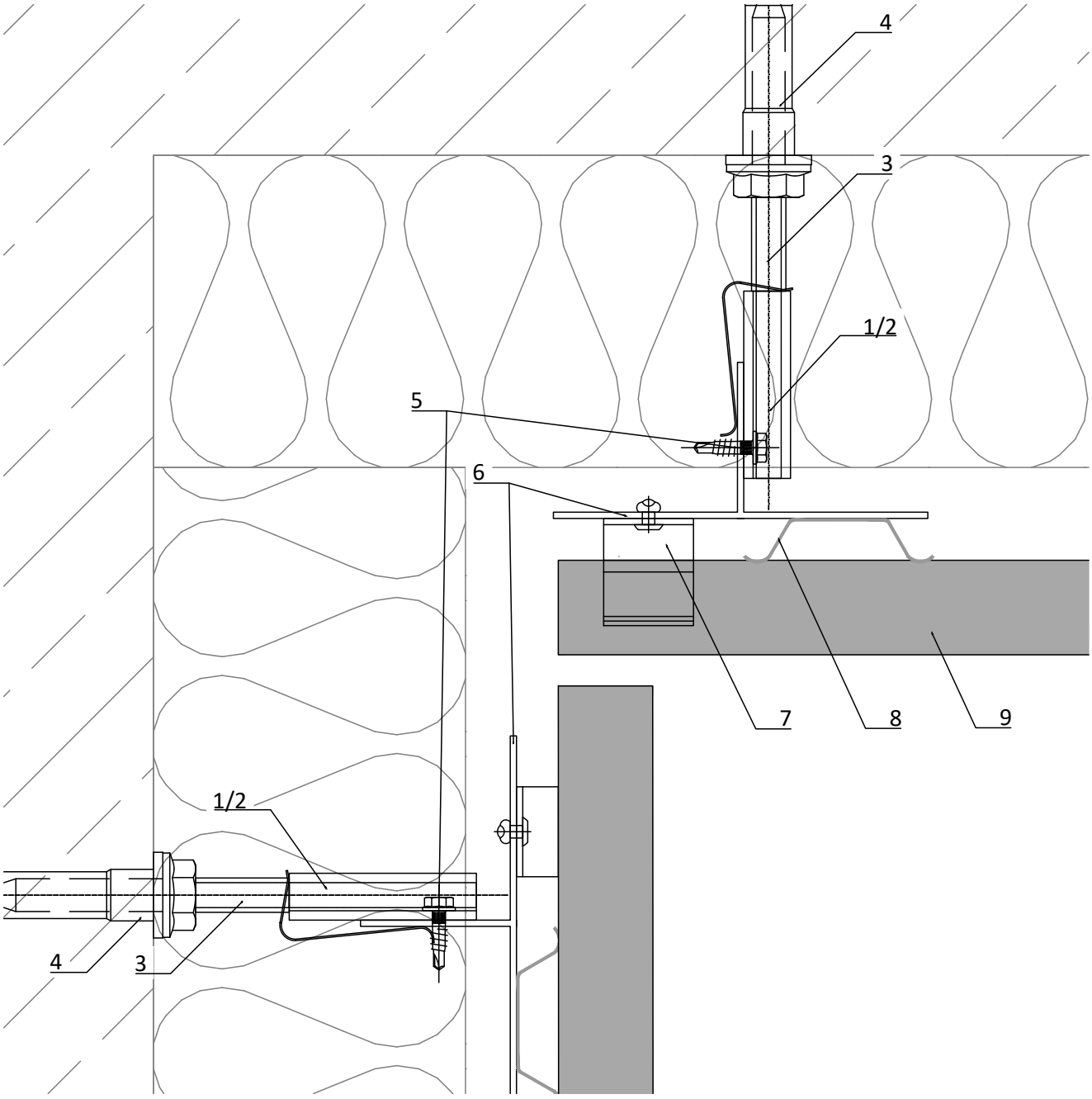

1	Flügelwandhalter Festpunkt *wing-holder fixing point*	6	Vertikales Tragprofil (T-Profil) *vertical profile (T-profile)*
2	Flügelwandhalter Gleitpunkt *wing-holder slide point*	7	Vertikales Fugenprofil *vertical joint profile*
3	Isotherm *Isotherm*	8	Plattenhalter *panel holder*
4	Verankerung mit Injektionsmörtel *anchoring with mortar*	9	Fassadenbekleidung *cladding*
5	Bohrschraube *self drilling screw*		

GIP Fassade

GIP GmbH
Friedrich-Seele-Straße 1b
38122 Braunschweig

Tel: 0531 - 2090 04-0
Fax: 0531 - 2090 04-10
www.gip-fassade.com

Unterkonstruktions-System | Substructure system

VECO-4010-Isotherm

Vertikale Unterkonstruktion mit T- und L-Profil für großformatige Platten
Vertical substructure with T and L profile for large-format panels

Planbezeichnung | Description

Prinzipdetail | General detail
Innenecke | inside corner

Index	Datum	Name	Änderung

gezeichnet | drawn	Erstelldatum | date	
GIP	01/2021	
Plan-Nr. | drawing no.	Index | Rev.	MSt | Scale
VECO-4010-IT-D-004	00	1:2

gespeichert: G:\GIP_GMBH\Technik\GIP-Details\VECO-4010-Neu\VECO-4010-Isotherm.dwg

VECO-4010-Isotherm.dwg

VECO-4010-Isotherm

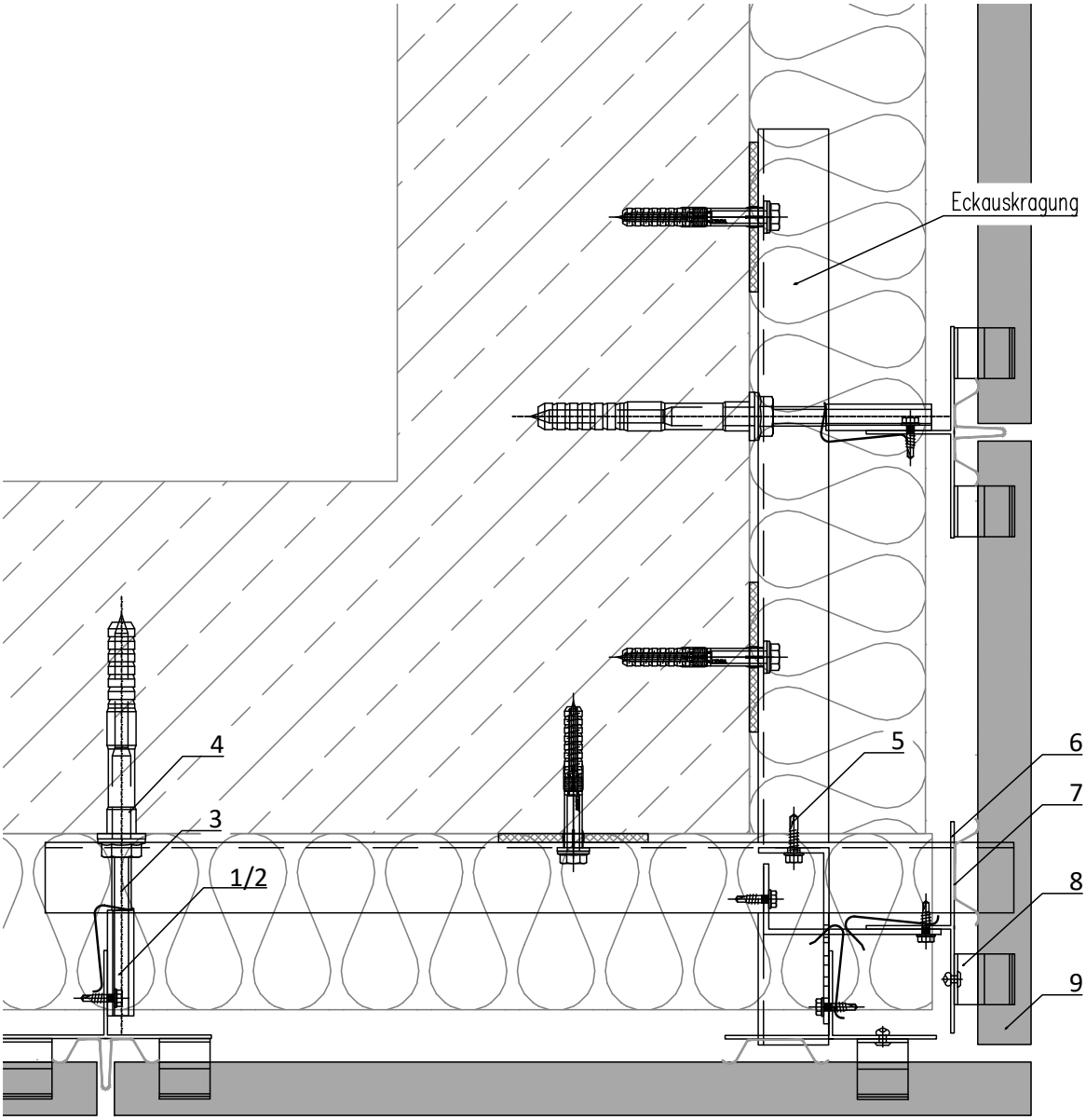

1	Flügelwandhalter Festpunkt *wing-holder fixing point*	6	Vertikales Tragprofil (T-Profil) *vertical profile (T-profile)*
2	Flügelwandhalter Gleitpunkt *wing-holder slide point*	7	Vertikales Fugenprofil *vertical joint profile*
3	Isotherm *Isotherm*	8	Plattenhalter *panel holder*
4	Verankerung mit Injektionsmörtel *anchoring with mortar*	9	Fassadenbekleidung *cladding*
5	Bohrschraube *self drilling screw*		

GIP Fassade

GIP GmbH
Friedrich-Seele-Straße 1b
38122 Braunschweig

Tel: 0531 - 2090 04-0
Fax: 0531 - 2090 04-10
www.gip-fassade.com

Unterkonstruktions-System | Substructure system

VECO-4010-Isotherm

Vertikale Unterkonstruktion mit T- und L-Profil für großformatige Platten
Vertical substructure with T and L profile for large-format panels

Planbezeichnung | Description

Prinzipdetail | General detail
Außenecke | outside corner

Index	Datum	Name	Änderung

gezeichnet | drawn	Erstelldatum | date	
GIP	01/2021	
Plan-Nr. | drawing no.	Index | Rev.	MSt | Scale
VECO-4010-IT-D-005	00	1:4

gespeichert: G:\GIP_GMBH\Technik\GIP-Details\VECO-4010-Neu\VECO-4010-Isotherm.dwg

VECO-4010-Isotherm.dwg

VECO-4010-Isotherm

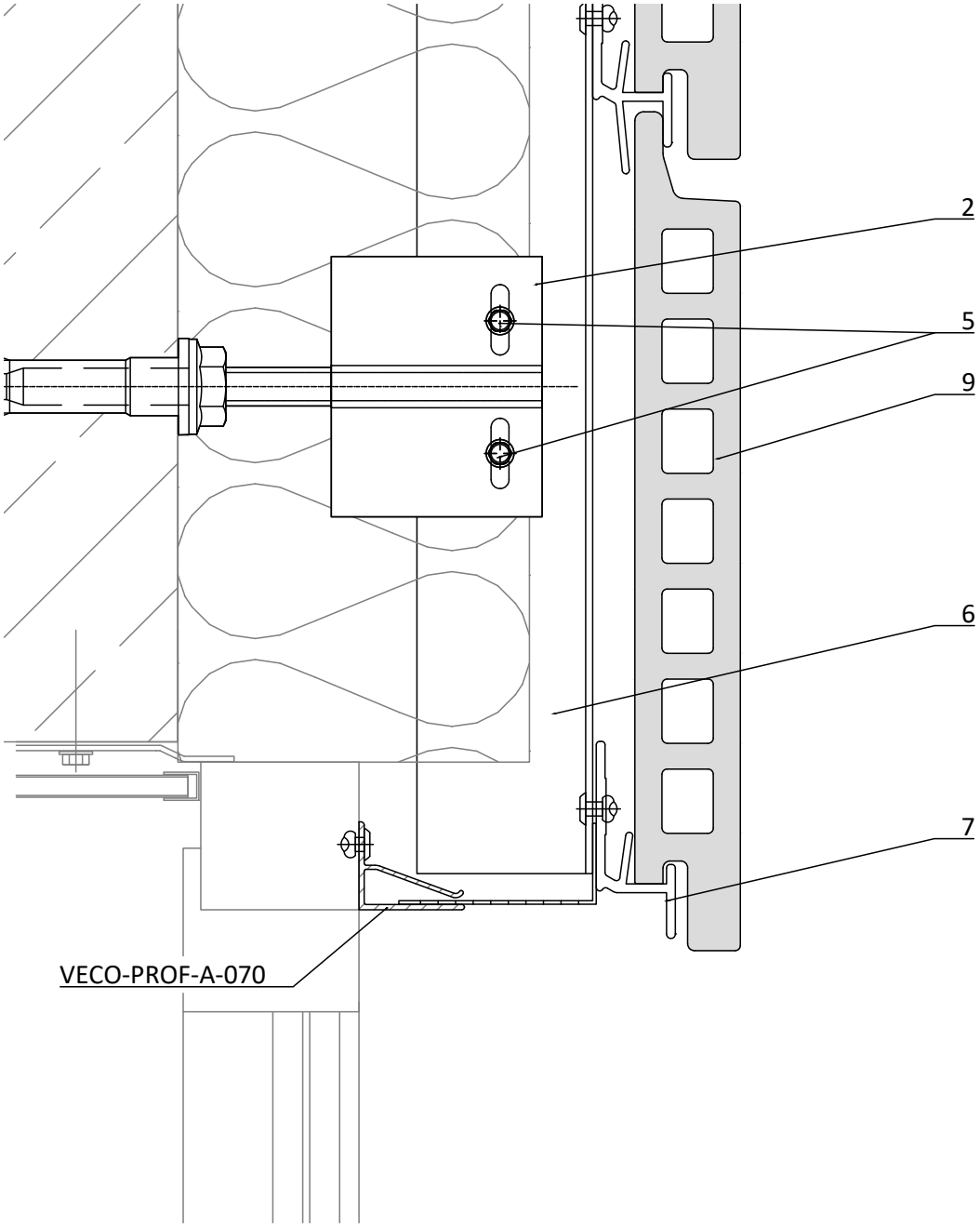

1	Flügelwandhalter Festpunkt *wing-holder fixing point*	6	Vertikales Tragprofil (T-Profil) *vertical profile (T-profile)*
2	Flügelwandhalter Gleitpunkt *wing-holder slide point*	7	Vertikales Fugenprofil *vertical joint profile*
3	Isotherm *Isotherm*	8	Plattenhalter *panel holder*
4	Verankerung mit Injektionsmörtel *anchoring with mortar*	9	Fassadenbekleidung *cladding*
5	Bohrschraube *self drilling screw*		

GIP Fassade

GIP GmbH
Friedrich-Seele-Straße 1b
38122 Braunschweig

Tel: 0531 - 2090 04-0
Fax: 0531 - 2090 04-10
www.gip-fassade.com

Unterkonstruktions-System | Substructure system

VECO-4010-Isotherm

Vertikale Unterkonstruktion mit T- und L-Profil für großformatige Platten
Vertical substructure with T and L profile for large-format panels

Planbezeichnung | Description

Prinzipdetail | General detail
Sturzausbildung | lintel detail

Index	Datum	Name	Änderung

gezeichnet | drawn	Erstelldatum | date	
GIP	01/2021	
Plan-Nr. | drawing no.	Index | Rev.	MSt | Scale
VECO-4010-IT-D-006	00	1:2

gespeichert: G:\GIP_GMBH\Technik\GIP-Details\VECO-4010-Neu\VECO-4010-Isotherm.dwg

VECO-4010-Isotherm.dwg

VECO-4010-Isotherm

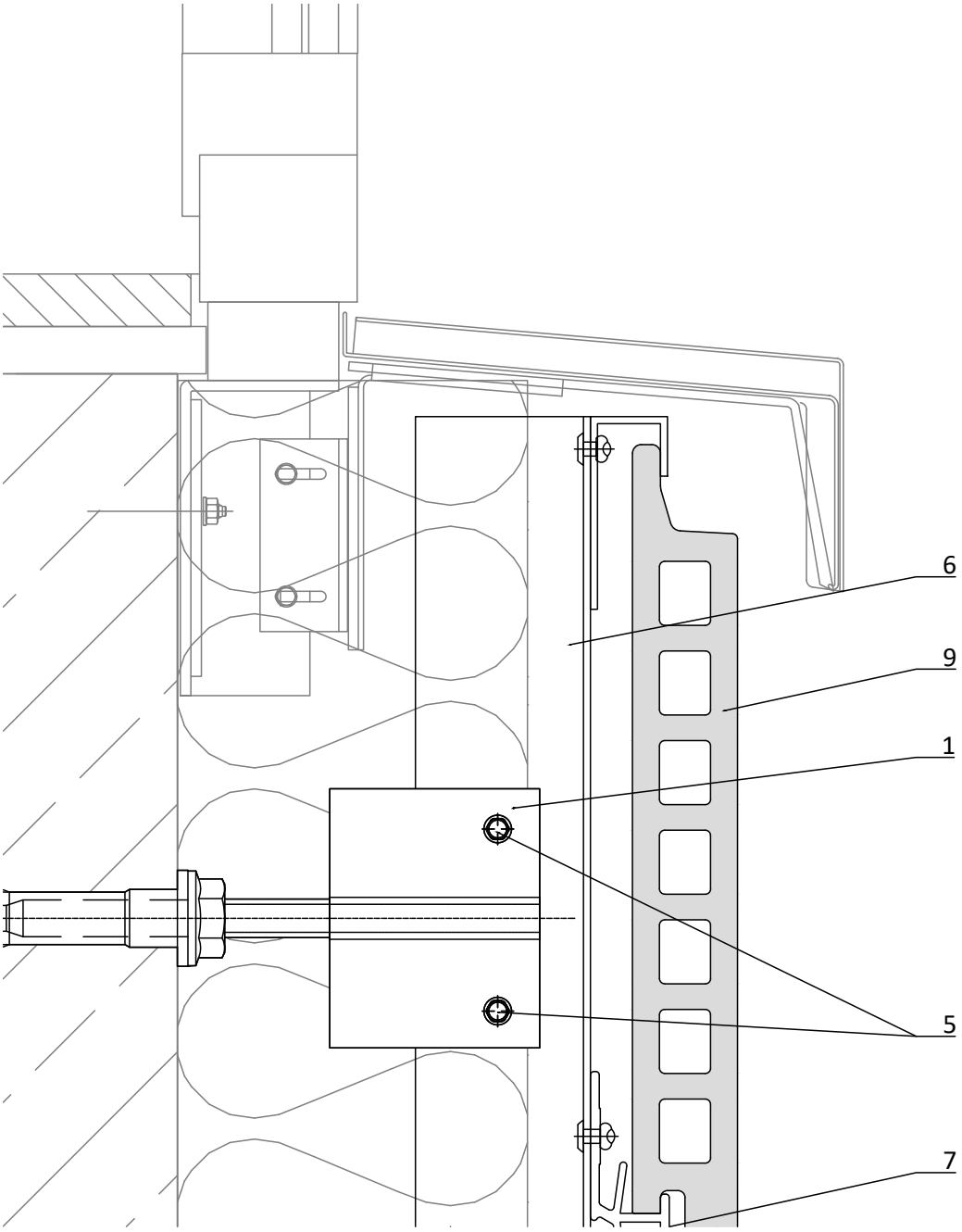

1	Flügelwandhalter Festpunkt *wing-holder fixing point*	6	Vertikales Tragprofil (T-Profil) *vertical profile (T-profile)*
2	Flügelwandhalter Gleitpunkt *wing-holder slide point*	7	Vertikales Fugenprofil *vertical joint profile*
3	Isotherm *Isotherm*	8	Plattenhalter *panel holder*
4	Verankerung mit Injektionsmörtel *anchoring with mortar*	9	Fassadenbekleidung *cladding*
5	Bohrschraube *self drilling screw*		

GIP Fassade

GIP GmbH
Friedrich-Seele-Straße 1b
38122 Braunschweig

Tel: 0531 - 2090 04-0
Fax: 0531 - 2090 04-10
www.gip-fassade.com

Unterkonstruktions-System | Substructure system

VECO-4010-Isotherm

Vertikale Unterkonstruktion mit T- und L-Profil für großformatige Platten
Vertical substructure with T and L profile for large-format panels

Planbezeichnung | Description

Prinzipdetail | General detail
Brüstungsausbildung | window sill

Index	Datum	Name	Änderung

gezeichnet | drawn	Erstelldatum | date	
GIP	01/2021	
Plan-Nr. | drawing no.	Index | Rev.	MSt | Scale
VECO-4010-IT-D-007	00	1:2

gespeichert: G:\GIP_GMBH\Technik\GIP-Details\VECO-4010-Neu\VECO-4010-Isotherm.dwg

VECO-4010-Isotherm.dwg

VECO-4010-Isotherm

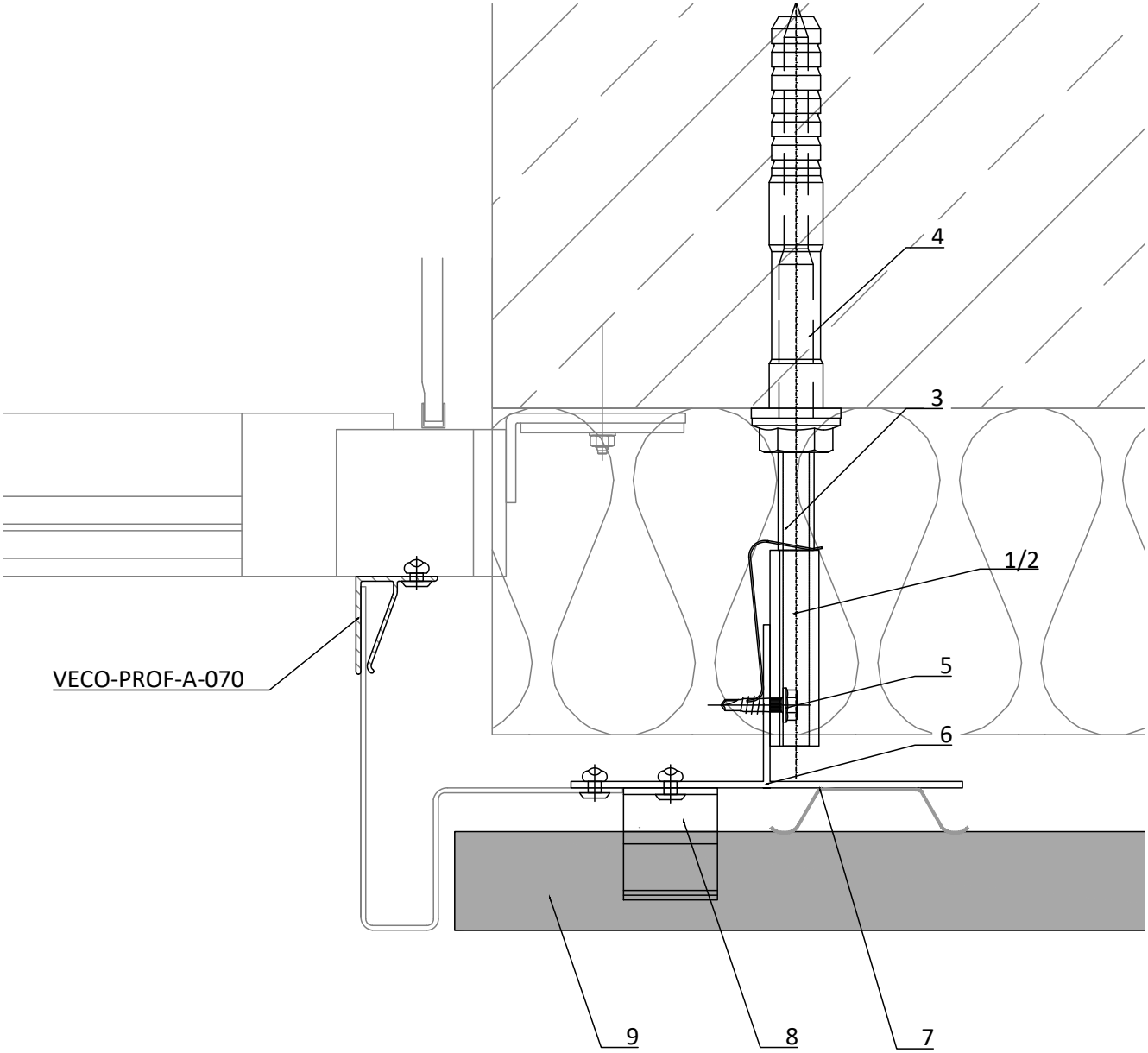

1	Flügelwandhalter Festpunkt *wing-holder fixing point*	6	Vertikales Tragprofil (T-Profil) *vertical profile (T-profile)*
2	Flügelwandhalter Gleitpunkt *wing-holder slide point*	7	Vertikales Fugenprofil *vertical joint profile*
3	Isotherm *Isotherm*	8	Plattenhalter *panel holder*
4	Verankerung mit Injektionsmörtel *anchoring with mortar*	9	Fassadenbekleidung *cladding*
5	Bohrschraube *self drilling screw*		

GIP Fassade

GIP GmbH
Friedrich-Seele-Straße 1b
38122 Braunschweig

Tel: 0531 - 2090 04-0
Fax: 0531 - 2090 04-10
www.gip-fassade.com

Unterkonstruktions-System | Substructure system

VECO-4010-Isotherm

Vertikale Unterkonstruktion mit T- und L-Profil für großformatige Platten
Vertical substructure with T and L profile for large-format panels

Planbezeichnung | Description

Prinzipdetail | General detail
Laibungsausbildung | reveal detail

Index	Datum	Name	Änderung

gezeichnet | drawn	Erstelldatum | date	
GIP	01/2021	
Plan-Nr. | drawing no.	Index | Rev.	MSt | Scale
VECO-4010-IT-D-008	00	1:2

gespeichert: G:\GIP_GMBH\Technik\GIP-Details\VECO-4010-Neu\VECO-4010-Isotherm.dwg

VECO-4010-Isotherm.dwg

VECO-4010-Isotherm

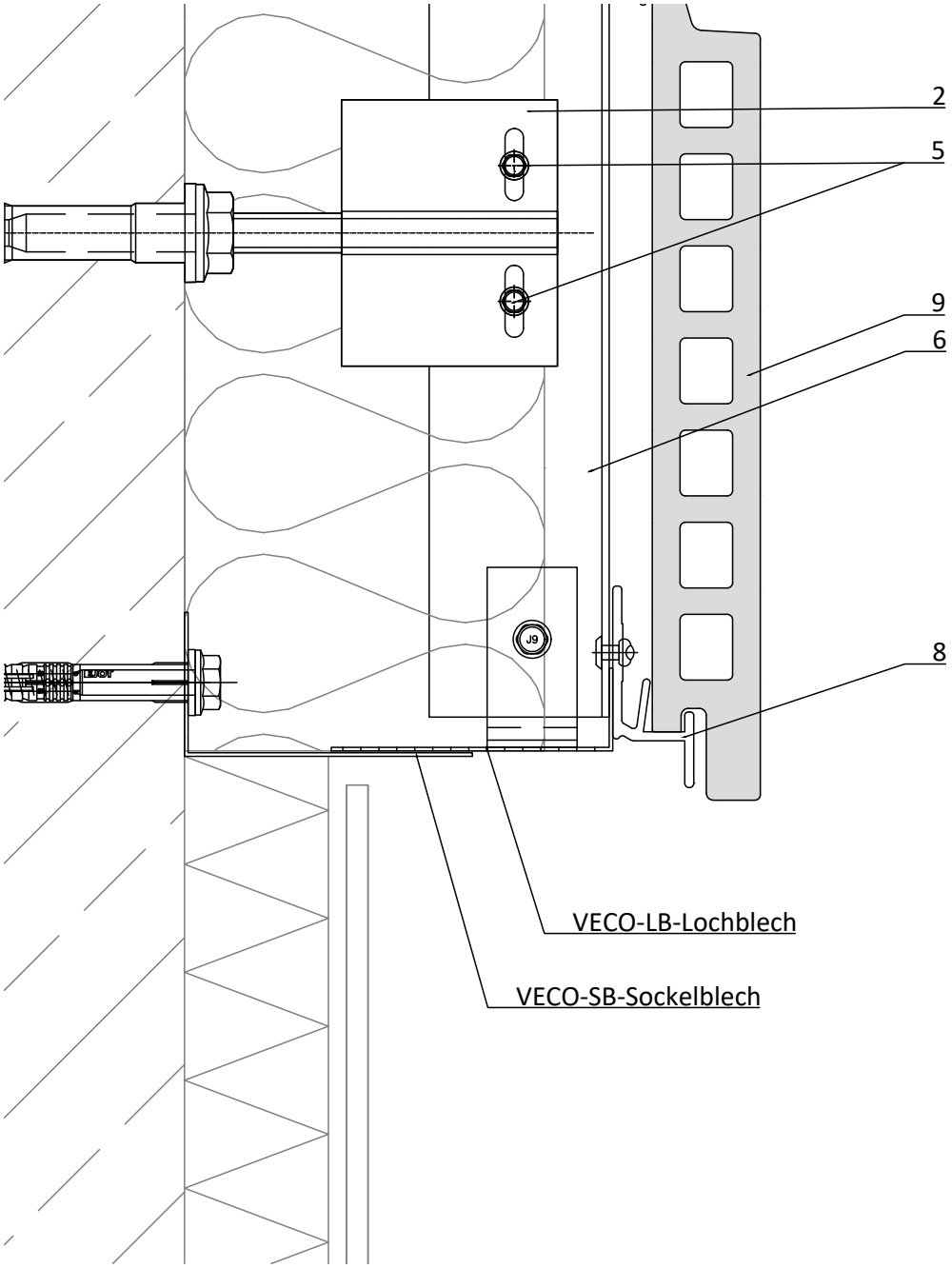

1	Flügelwandhalter Festpunkt *wing-holder fixing point*	6	Vertikales Tragprofil (T-Profil) *vertical profile (T-profile)*
2	Flügelwandhalter Gleitpunkt *wing-holder slide point*	7	Vertikales Fugenprofil *vertical joint profile*
3	Isotherm *Isotherm*	8	Plattenhalter *panel holder*
4	Verankerung mit Injektionsmörtel *anchoring with mortar*	9	Fassadenbekleidung *cladding*
5	Bohrschraube *self drilling screw*		

GIP Fassade

GIP GmbH
Friedrich-Seele-Straße 1b
38122 Braunschweig

Tel: 0531 - 2090 04-0
Fax: 0531 - 2090 04-10
www.gip-fassade.com

Unterkonstruktions-System | Substructure system

VECO-4010-Isotherm

Vertikale Unterkonstruktion mit T- und L-Profil für großformatige Platten
Vertical substructure with T and L profile for large-format panels

Planbezeichnung | Description

Prinzipdetail | General detail
Sockel | plinth detail

Index	Datum	Name	Änderung

gezeichnet | drawn	Erstelldatum | date	
GIP	01/2021	
Plan-Nr. | drawing no.	Index | Rev.	MSt | Scale
VECO-4010-IT-D-009	00	1:2

gespeichert: G:\GIP_GMBH\Technik\GIP-Details\VECO-4010-Neu\VECO-4010-Isotherm.dwg

VECO-4010-Isotherm.dwg

VECO-4010-Isotherm

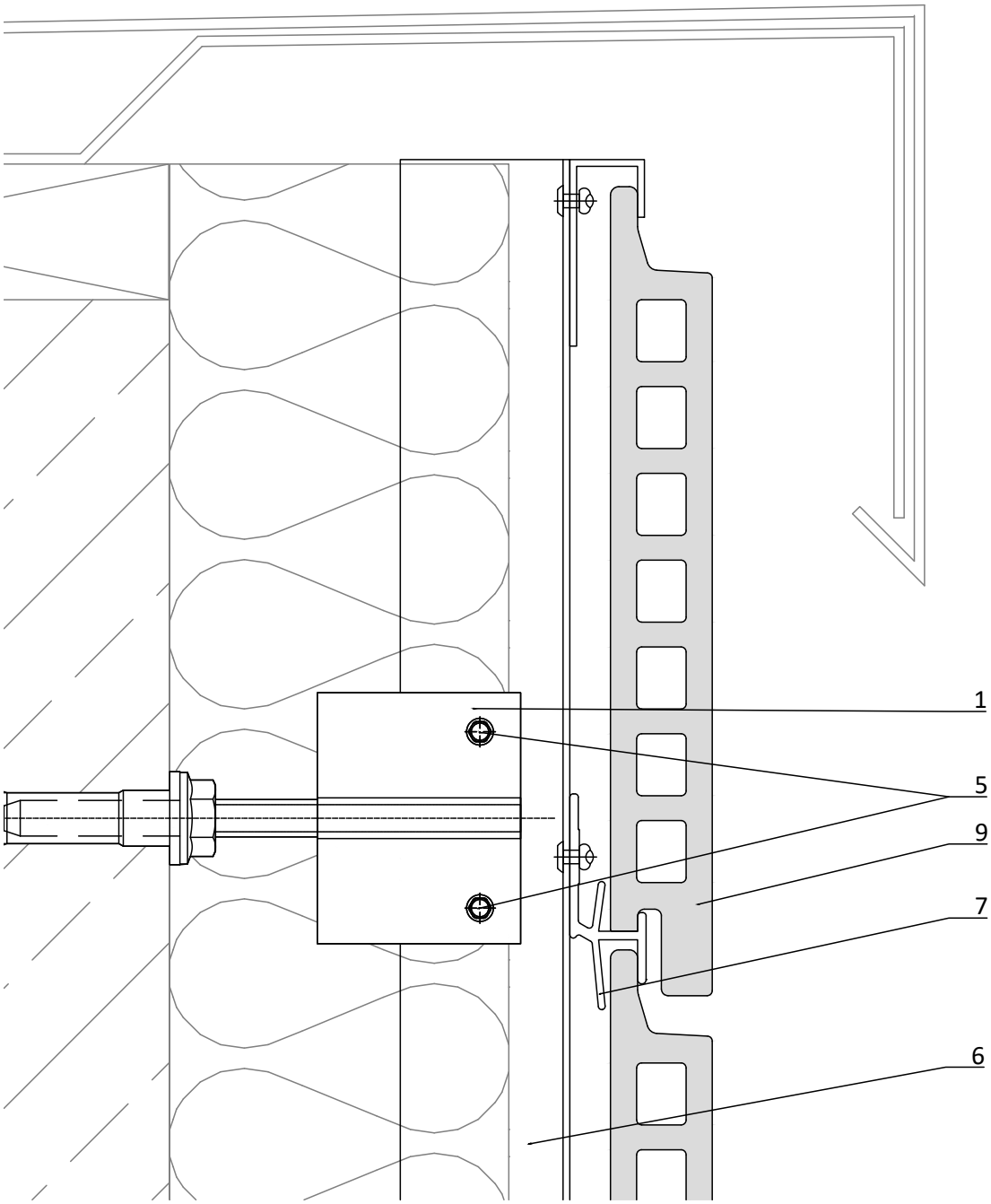

1	Flügelwandhalter Festpunkt *wing-holder fixing point*	6	Vertikales Tragprofil (T-Profil) *vertical profile (T-profile)*
2	Flügelwandhalter Gleitpunkt *wing-holder slide point*	7	Vertikales Fugenprofil *vertical joint profile*
3	Isotherm *Isotherm*	8	Plattenhalter *panel holder*
4	Verankerung mit Injektionsmörtel *anchoring with mortar*	9	Fassadenbekleidung *cladding*
5	Bohrschraube *self drilling screw*		

GIP Fassade

GIP GmbH
Friedrich-Seele-Straße 1b
38122 Braunschweig

Tel: 0531 - 2090 04-0
Fax: 0531 - 2090 04-10
www.gip-fassade.com

Unterkonstruktions-System | Substructure system

VECO-4010-Isotherm

Vertikale Unterkonstruktion mit T- und L-Profil für großformatige Platten
Vertical substructure with T and L profile for large-format panels

Planbezeichnung | Description

Prinzipdetail | General detail
Attika | parapet detail

Index	Datum	Name	Änderung

gezeichnet | drawn	Erstelldatum | date	
GIP	01/2021	
Plan-Nr. | drawing no.	Index | Rev.	MSt | Scale
VECO-4010-IT-D-010	00	1:2

gespeichert: G:\GIP_GMBH\Technik\GIP-Details\VECO-4010-Neu\VECO-4010-Isotherm.dwg

VECO-4010-Isotherm.dwg